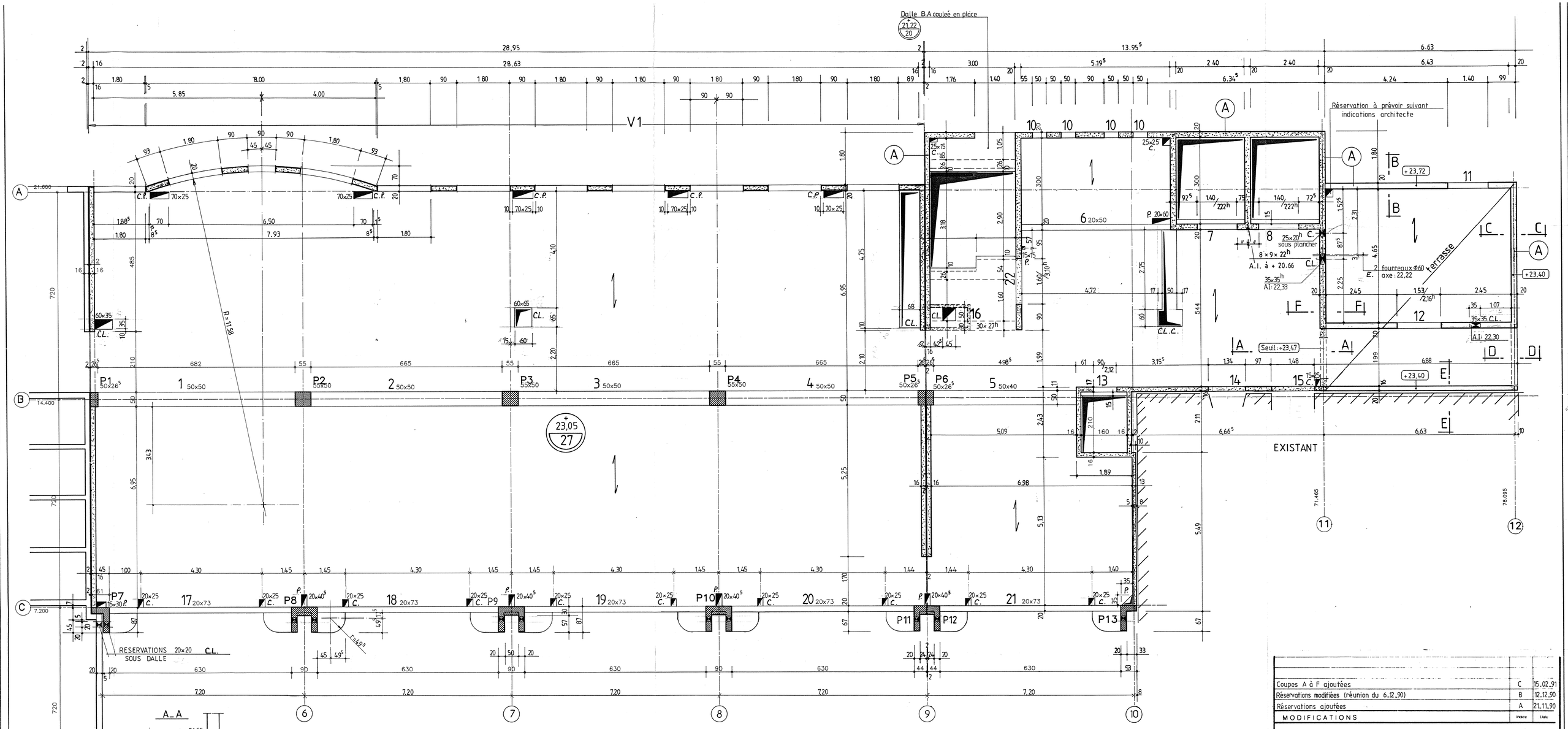

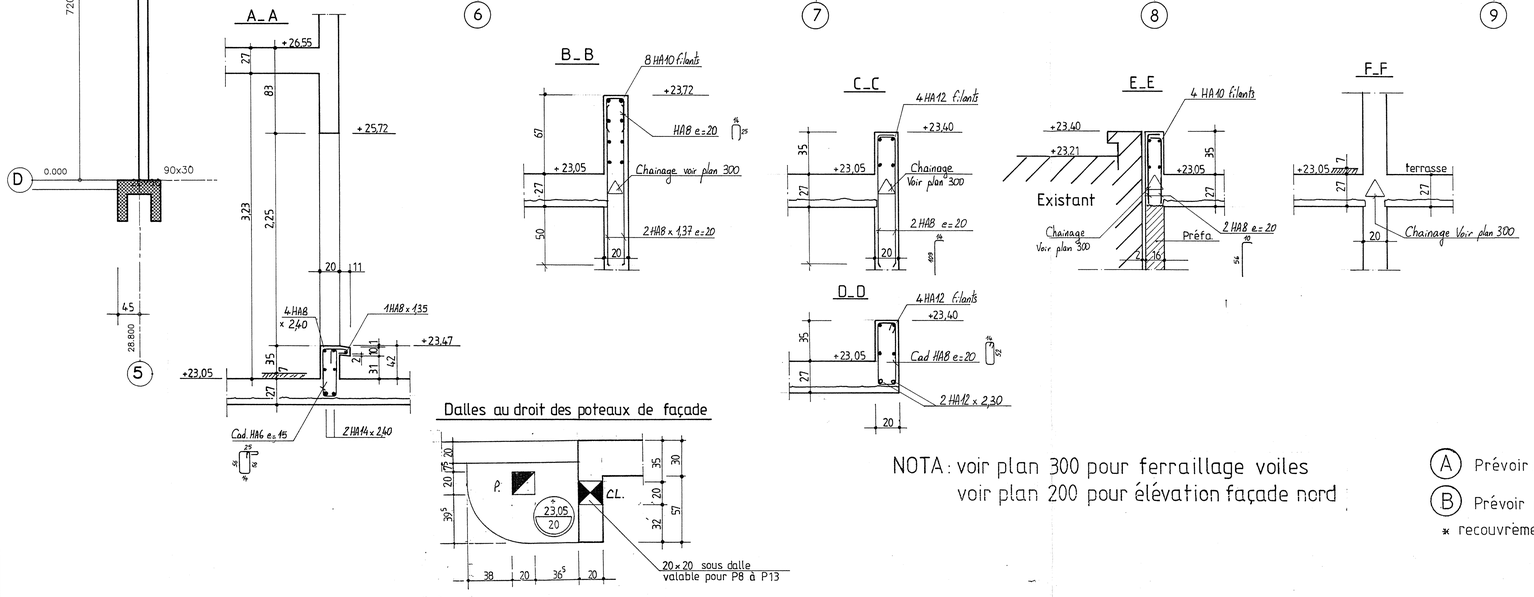

NOTA : voir plan 300 pour ferraillage voiles
voir plan 200 pour élévation façade nord

(A) Prévoir panneaux Z côté extérieur*

(B) Prévoir panneaux P100 par face*

* recouvrement mini. : 35 cm

LEGENDE RESERVATIONS	
C.	Chauffage
CL.	Climatisation
E.	Electricité
P.	Plomberie

Coupes A à F ajoutées	C	15.02.91
Réservations modifiées (réunion du 6.12.90)	B	12.12.90
Réservations ajoutées	A	21.11.90
MODIFICATIONS	Indice	Date

HYPOTHÈSES DE CALCUL (B.A.E.L.)

STABILITE AU FEU 1 H — CHARGE PERMANENTE 250 daN/m — BETON Fc 28 = 25 MPa — ACIERS HA Fe E 400, HA, ⌀, TS Fe E 235

SEISME - — CHARGE VARIABLE 400 daN/m

ARCHITECTE S.C.P.A. O.RIGAL _ C.BARGAS — MAITRE D'OUVRAGE FONDATION ST JOSEPH

ENTREPRISE SOGEA — BUREAU DE CONTROLE SOCOTEC

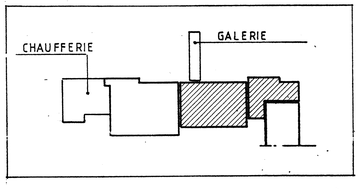

SETI

EVOLIC Bât D 1 Impasse Paradou La Soude
13009 MARSEILLE
Tél. 91 25 12 12 - Télécopie 91 73 66 44

BUES II bis — AFFAIRE M_792

HOPITAL St JOSEPH _ MARSEILLE

Aile EST
Plancher Haut du NIVEAU 2
COFFRAGE

PLAN N° E/50c

ECHELLES 0,02 — INGENIEUR G.D. — DESSINATEUR JCG — DATE 10_10_1990

Ce plan est la propriété de SETI. Il ne peut être communiqué ou reproduit sans autorisation.

CONCERTO 9-10-90 Ech : 0.020 BUES * HT 2